ANGELO PO - LAVABICCHIERI A CESTELLO FISSO
KD37 - 01-10-2003 » 01-01-2008

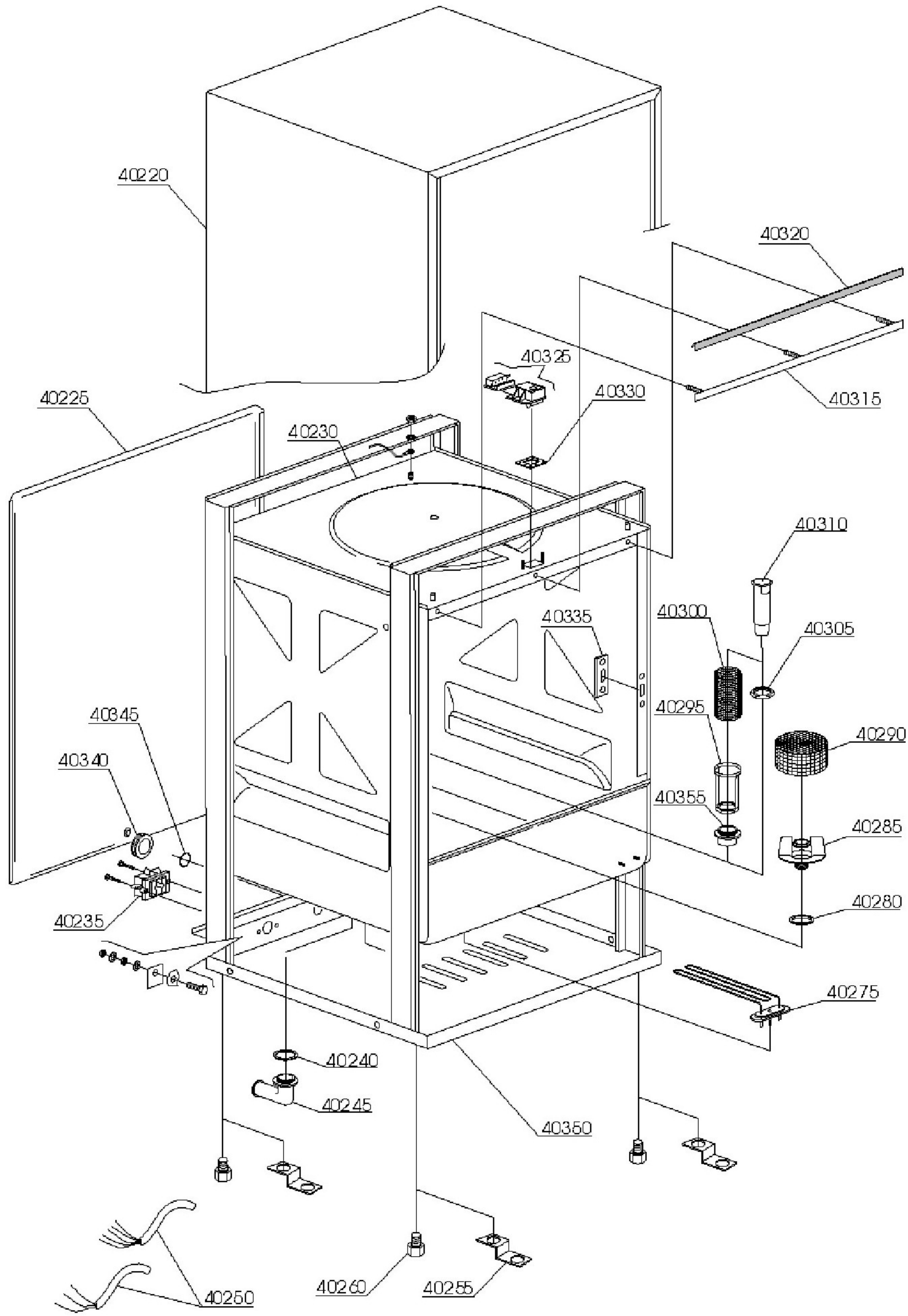

01 031 e

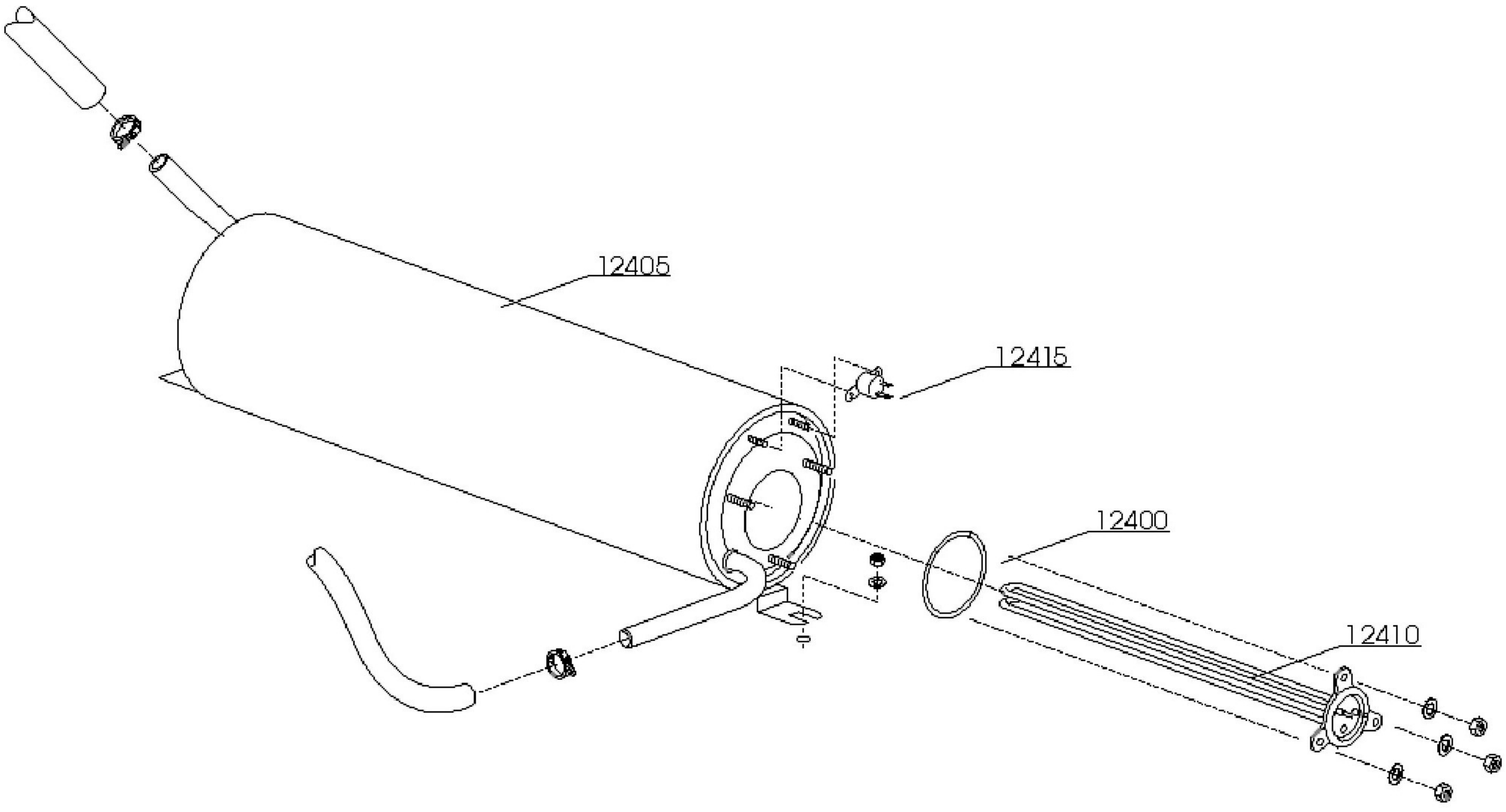

11_007_e

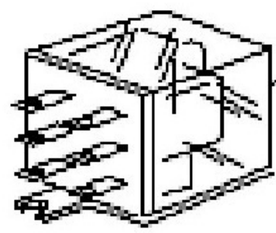

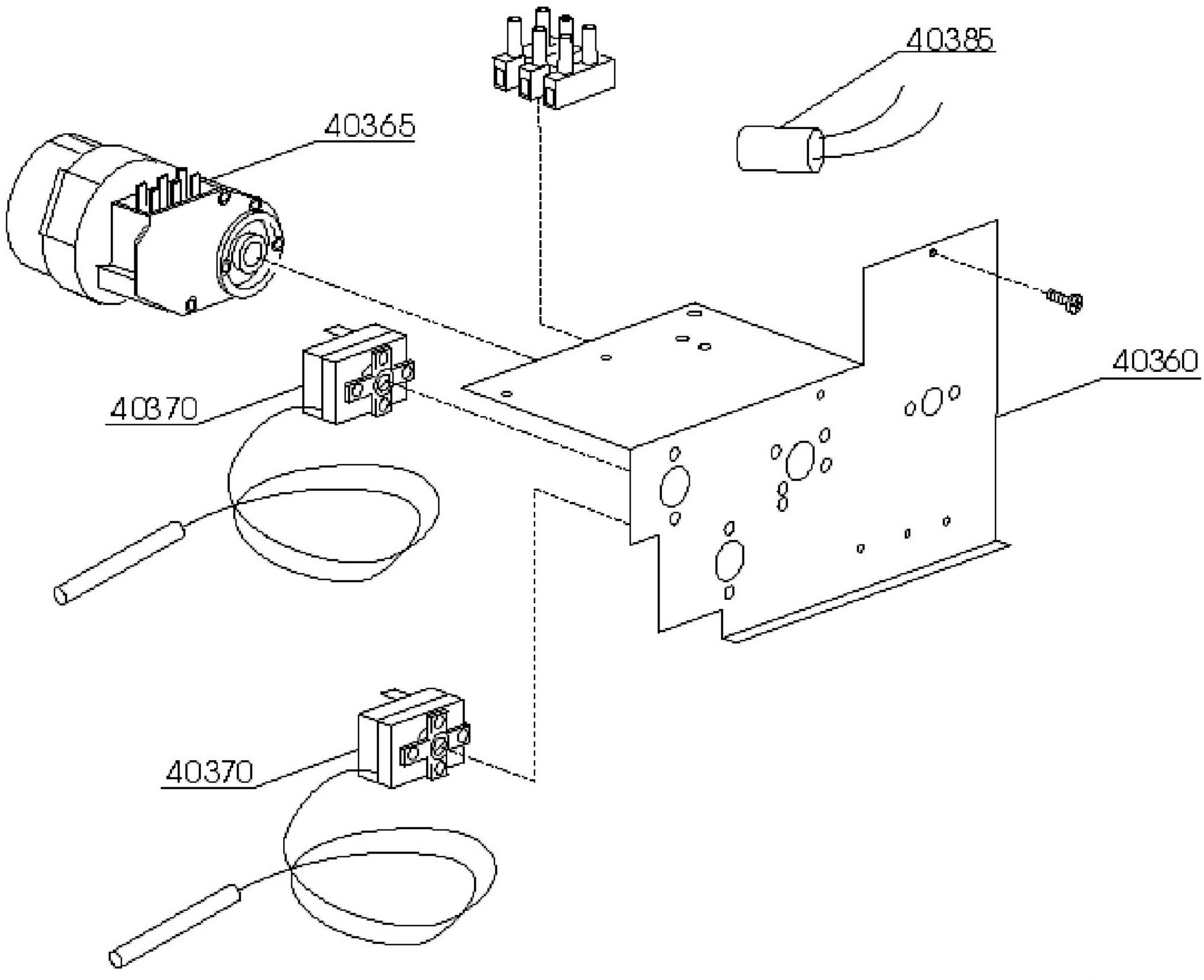

04_028_e

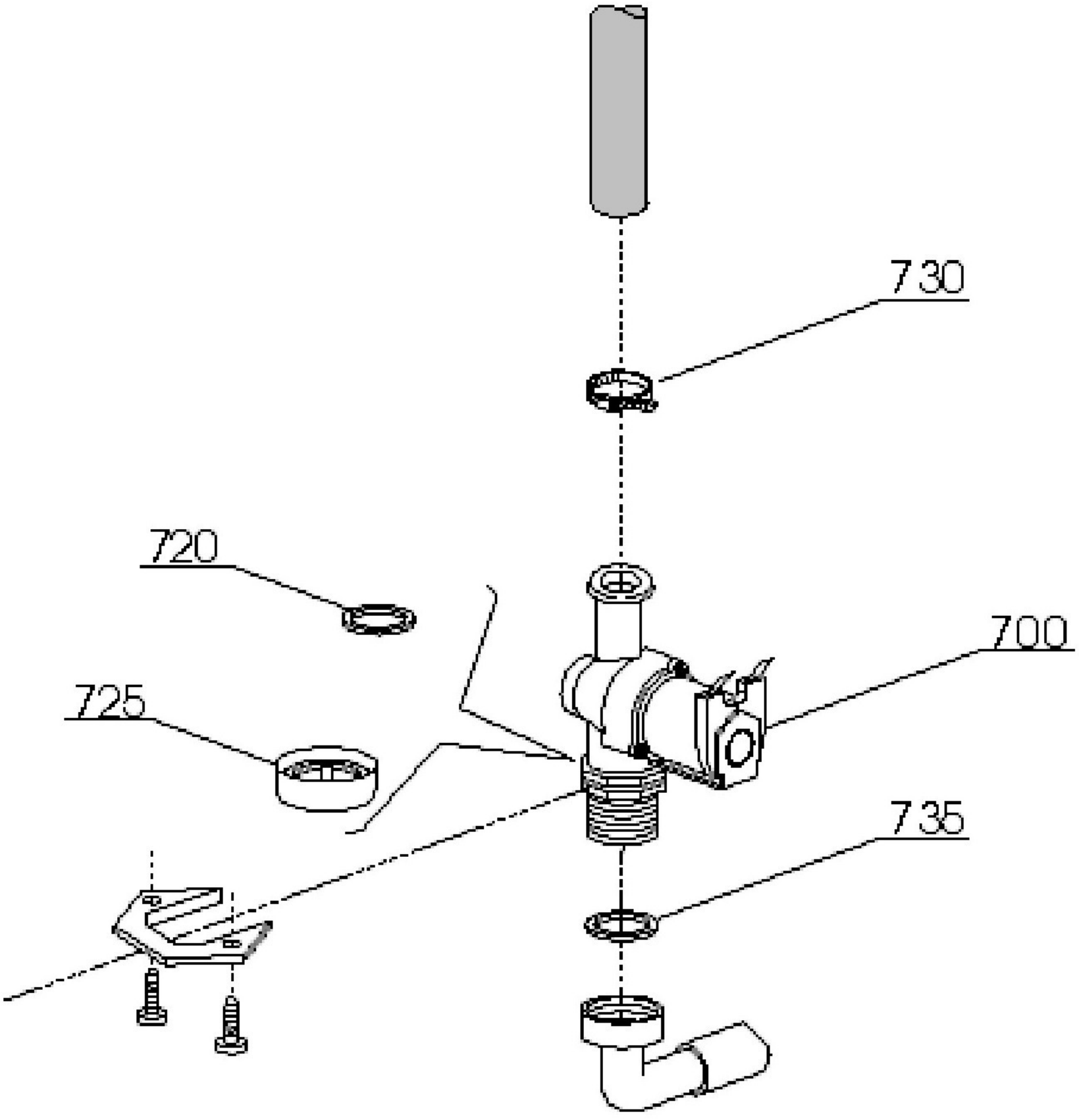
730
720
700
725
735

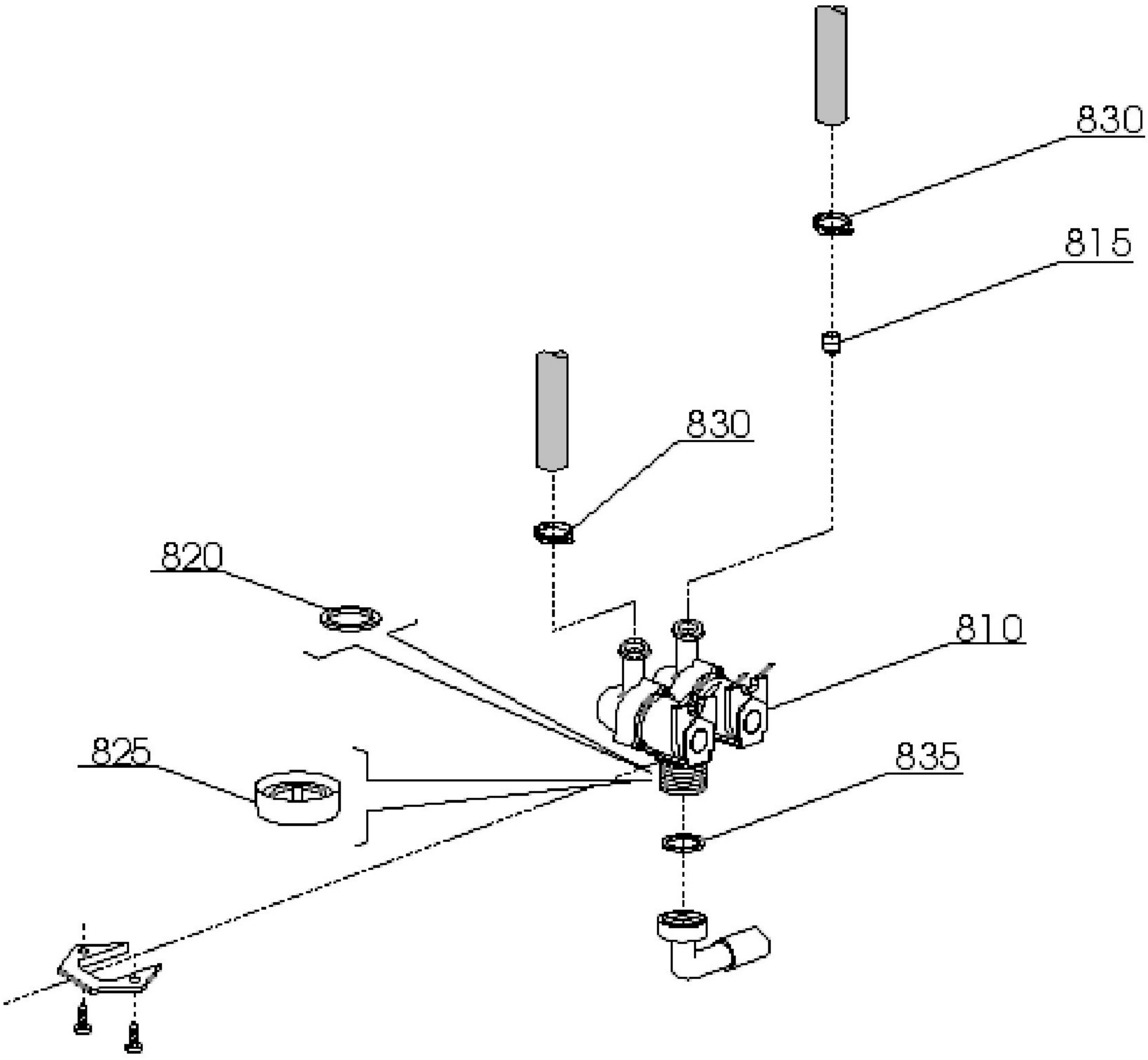
830
815
830
820
810
825
835

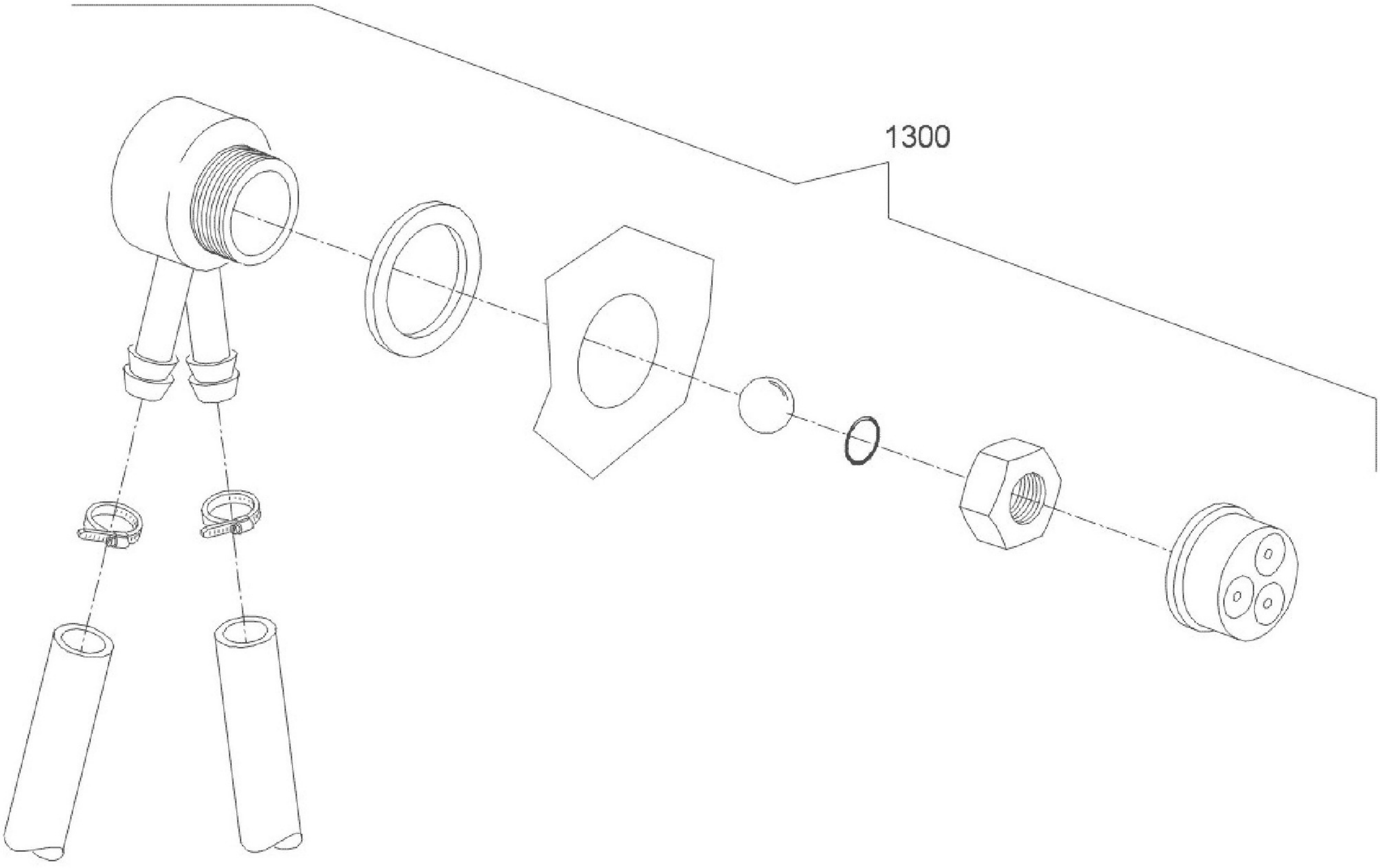

08_005_e

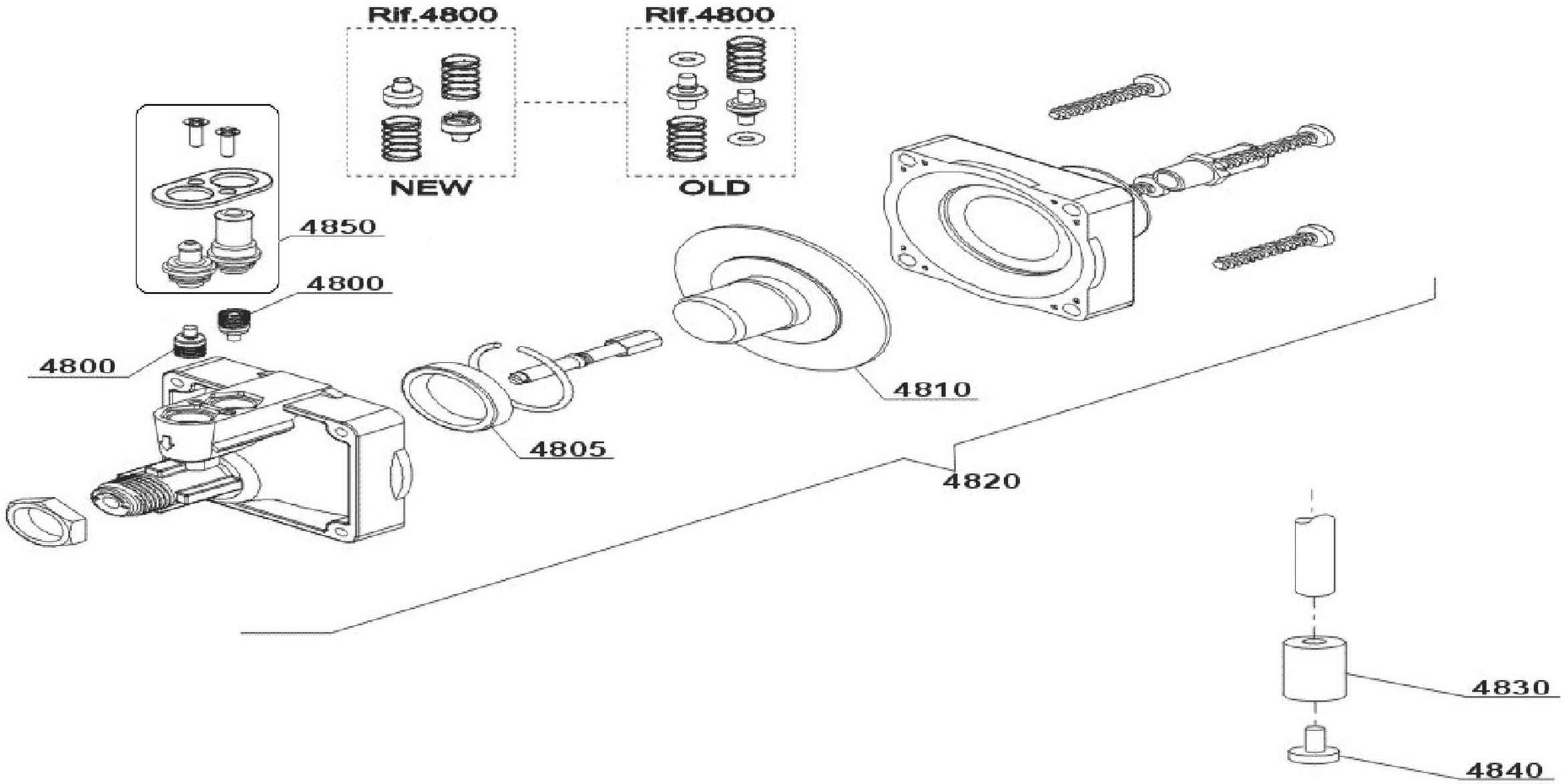
Rif.4800
NEW
Rif.4800
OLD
4850
4800
4800
4810
4805
4820
4830
4840

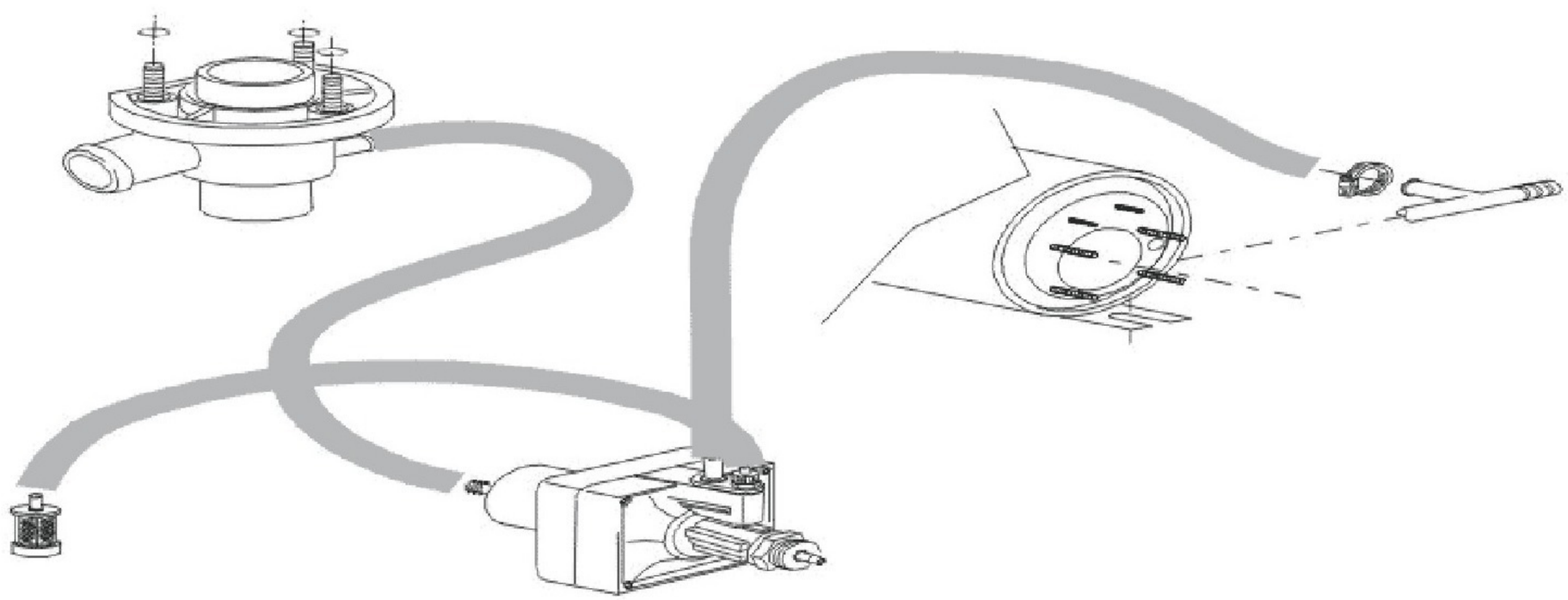

10_004_e

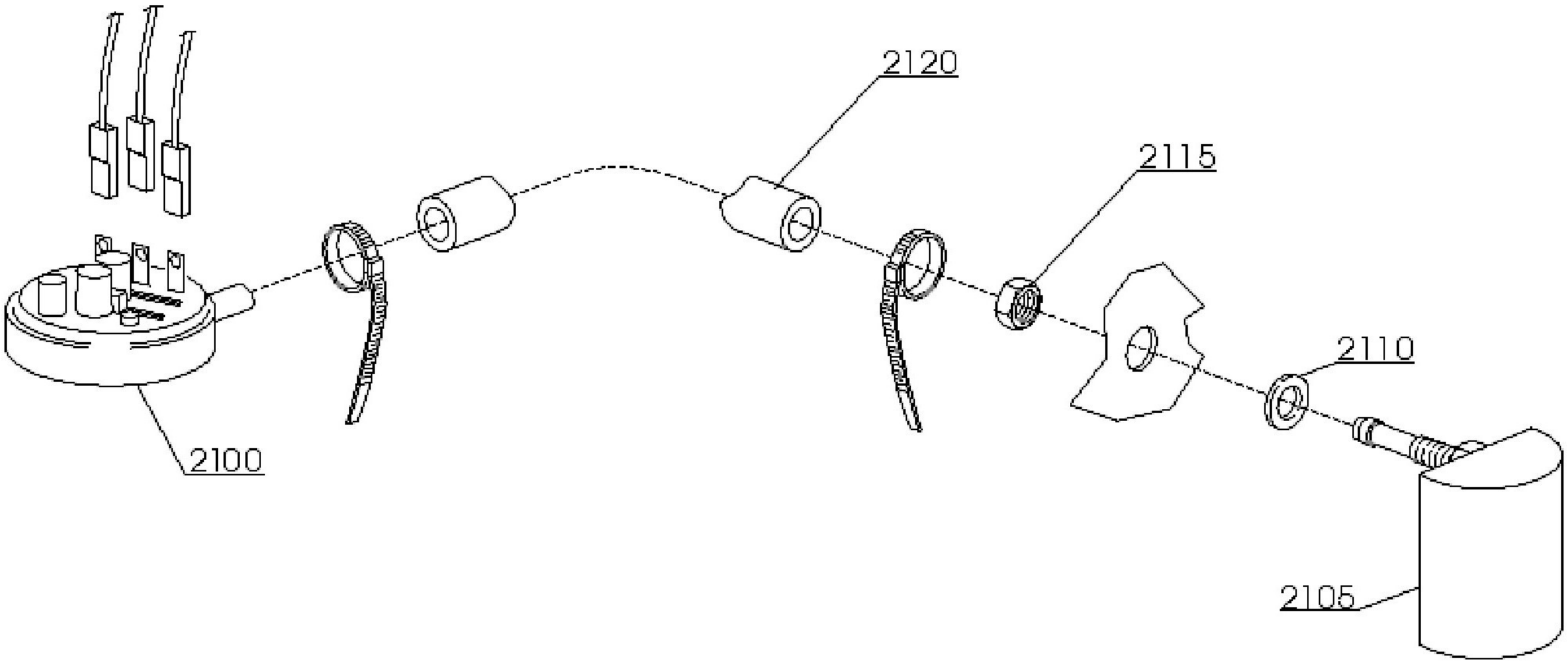

16_001_e

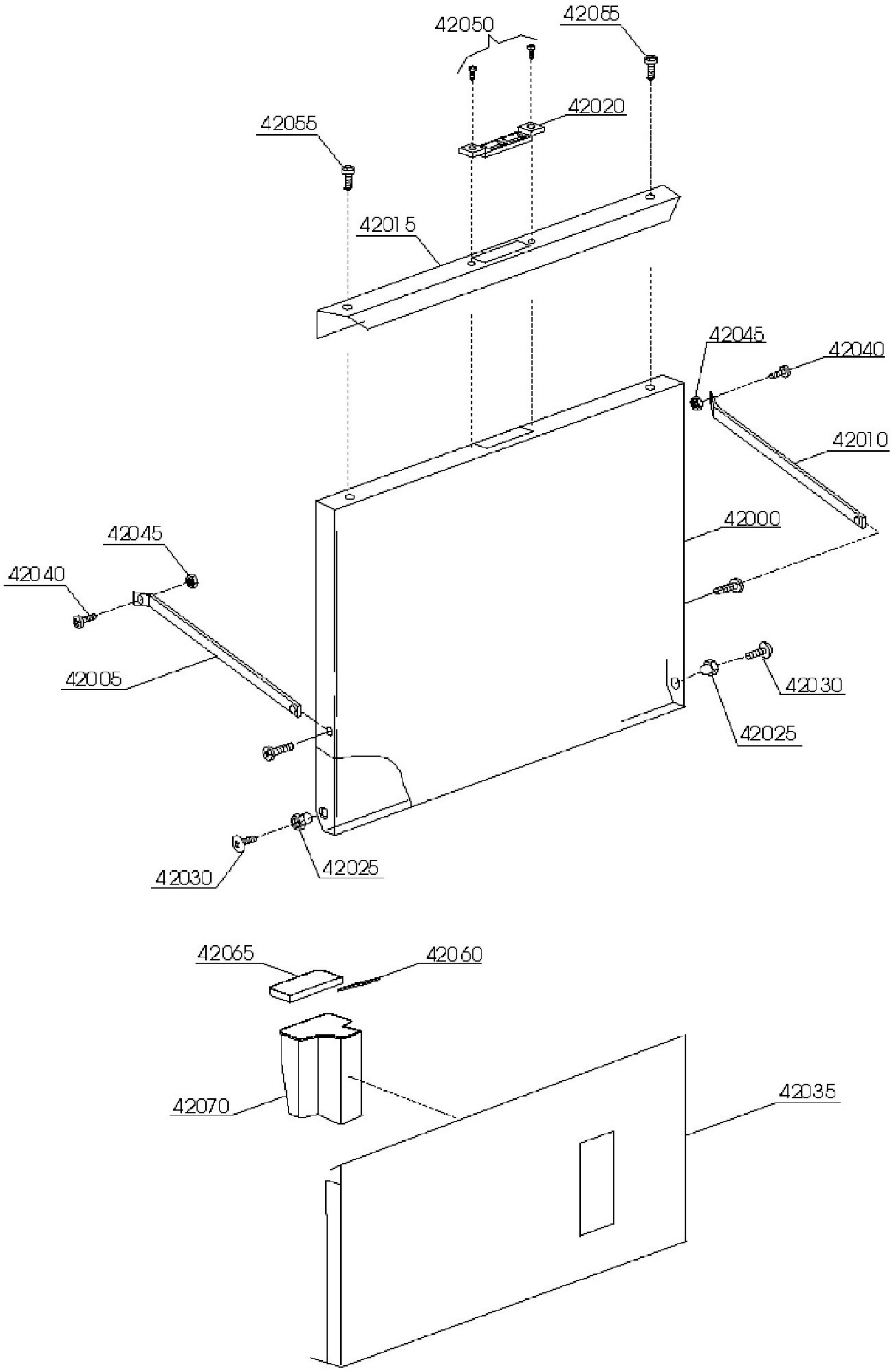
42050
42055
42020
42055
42015
42045
42040
42010
42000
42045
42040
42005
42030
42025
42030
42025
42065
42060
42070
42035

02_126_e

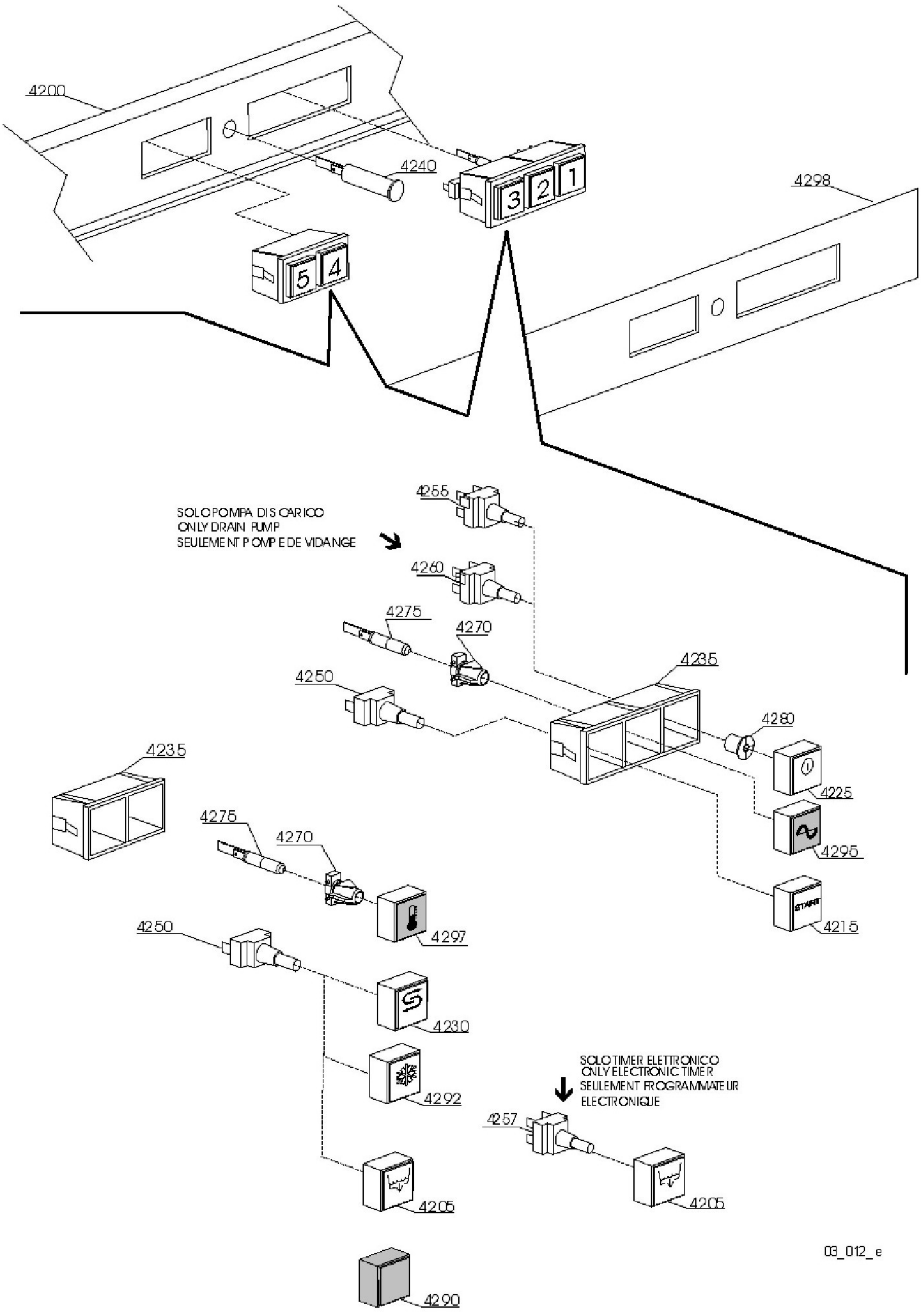
4200
4240
3
2
1
5
4
4298
SOLO POMPA DI SCARICO
ONLY DRAIN PUMP
SEULEMENT POMPE DE VIDANGE
4255
4260
4275
4270
4250
4235
4280
4225
4295
4215
START
4235
4275
4270
4297
4250
4230
4292
4205
SOLO TIMER ELETTRONICO
ONLY ELECTRONIC TIMER
SEULEMENT PROGRAMMATEUR
ELECTRONIQUE
4257
4205
4290
03_012_e

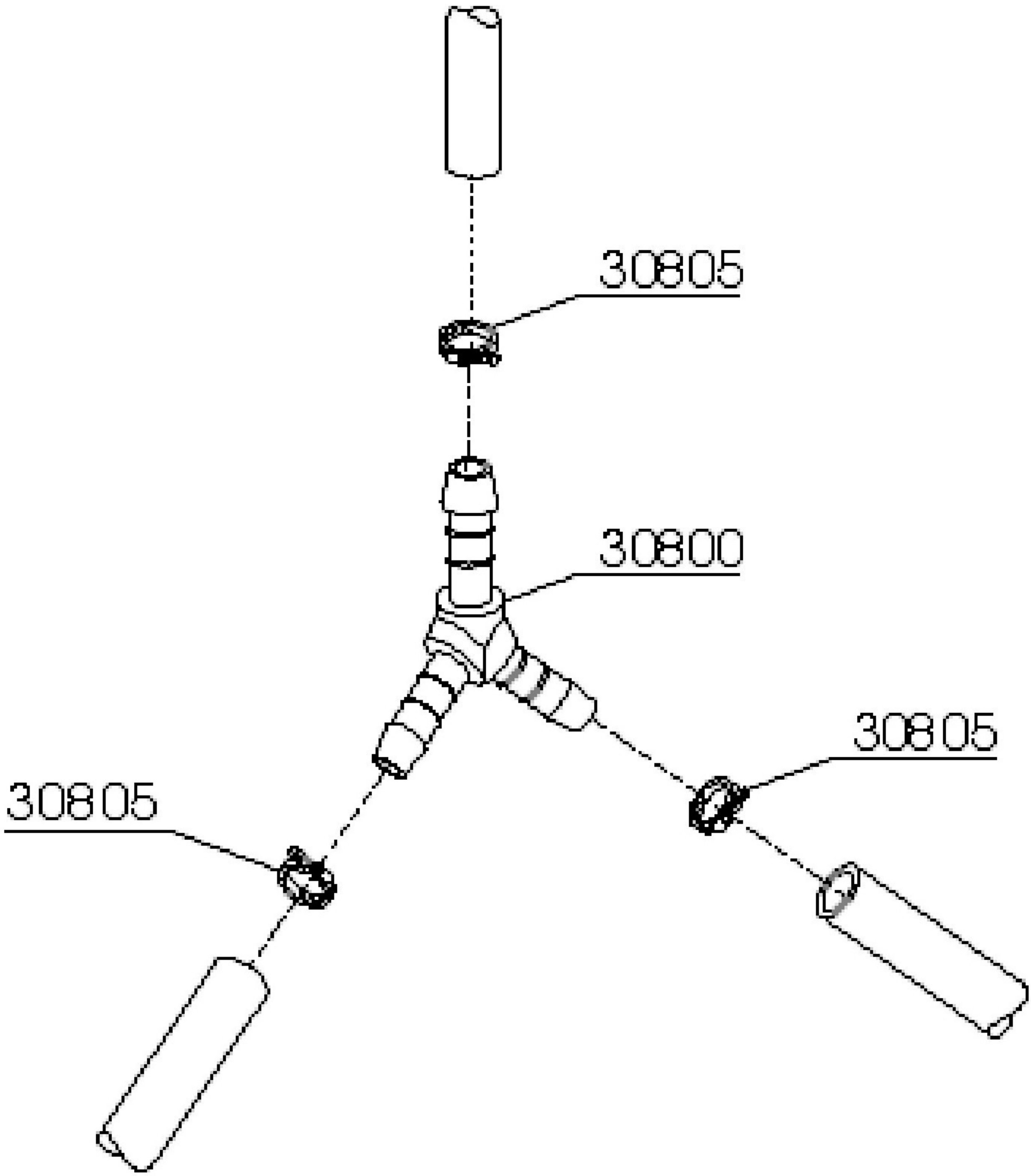
30805
30800
30805
30805

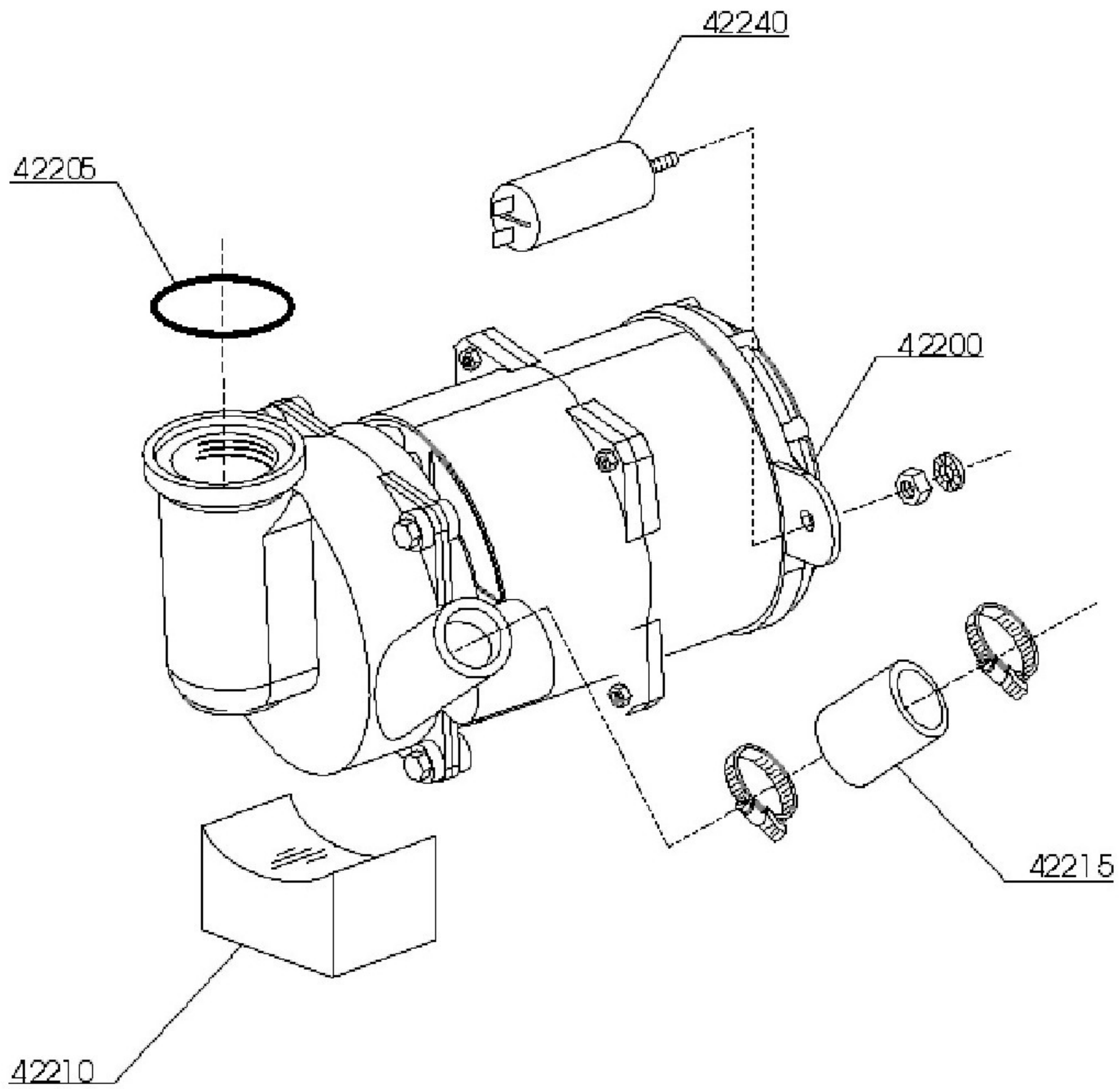
42240
42205
42200
42215
42210

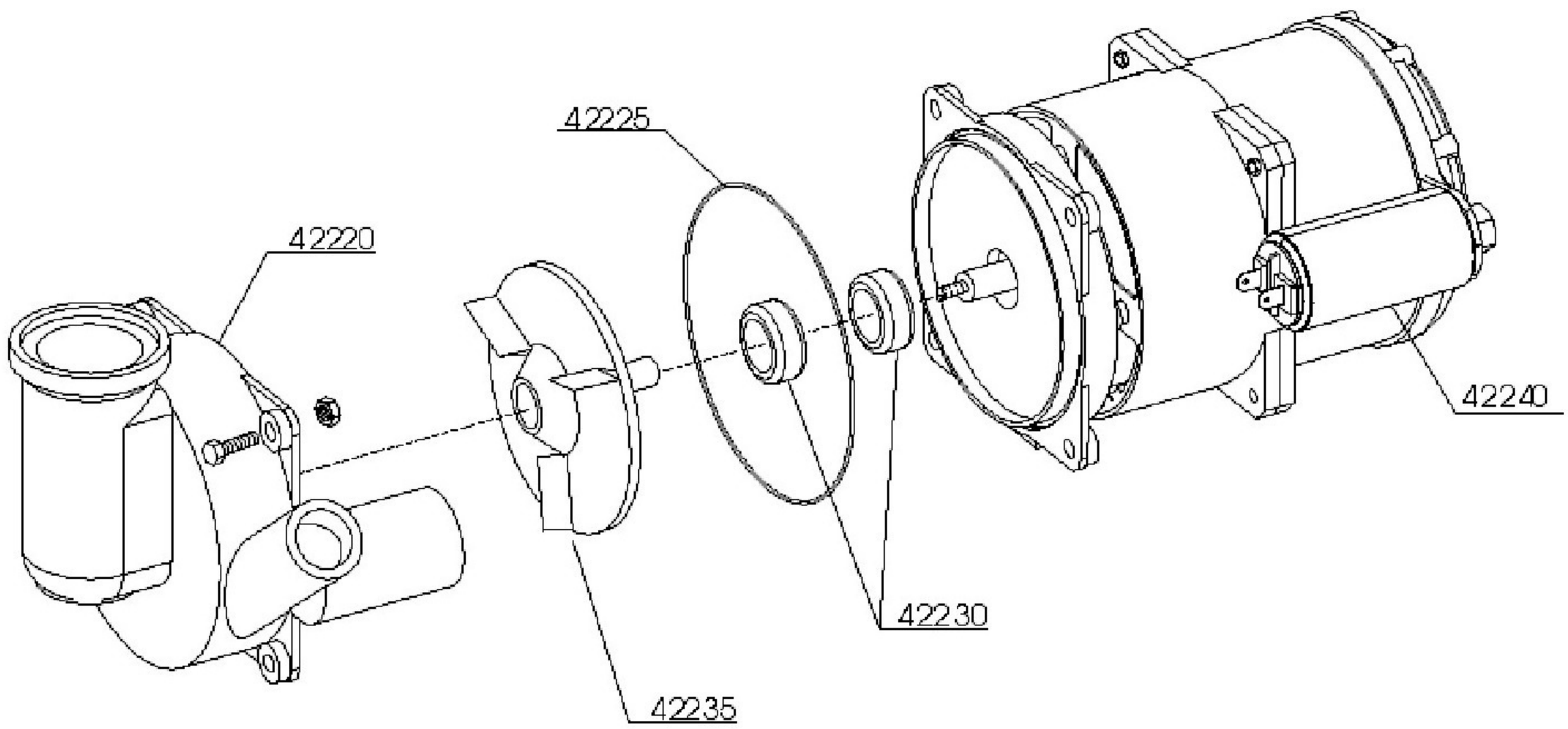
42225
42220
42240
42230
42235

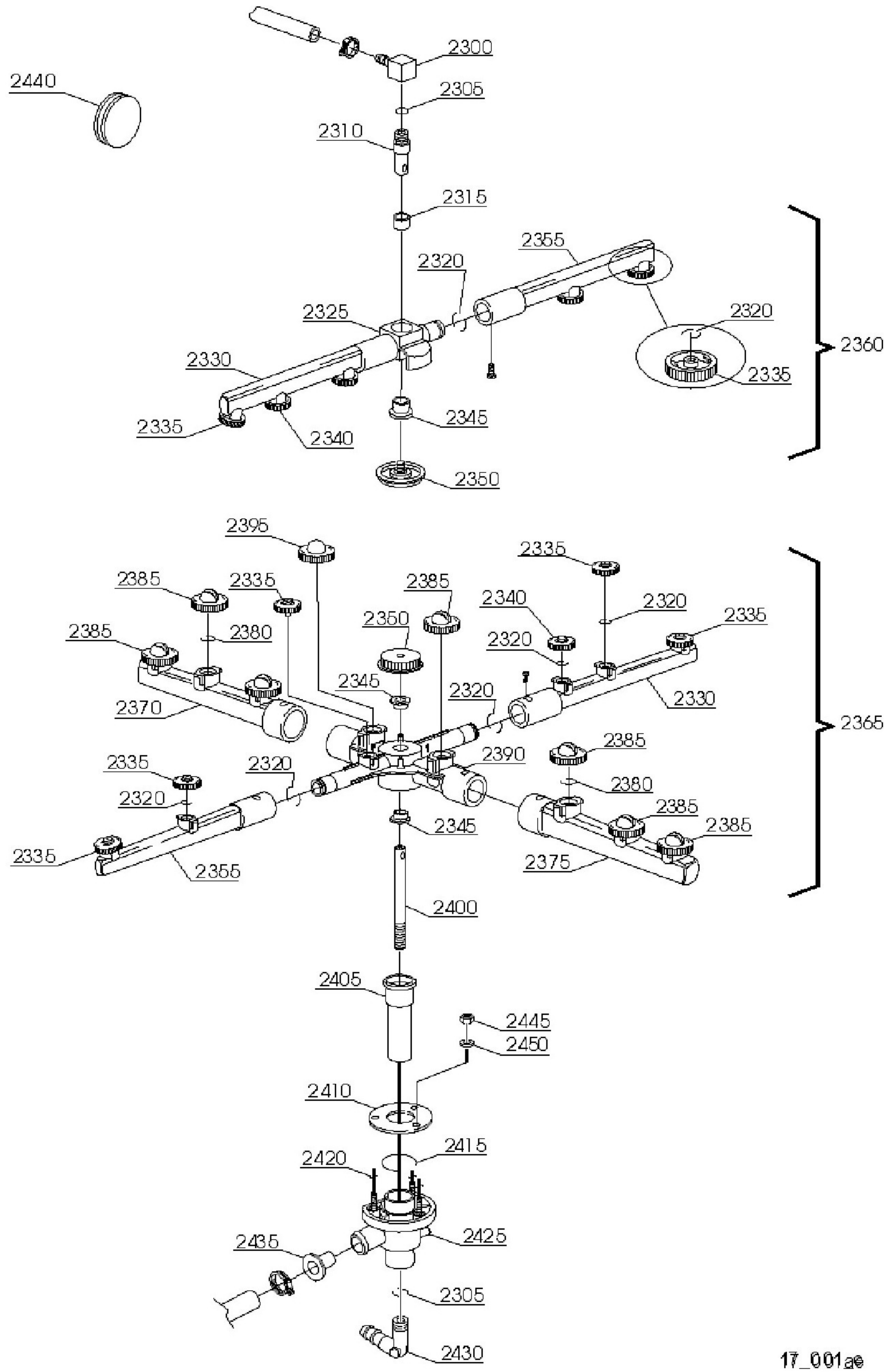
2300
2440
2305
2310
2315
2355
2320
2325
2320
2360
2330
2335
2335
2345
2340
2350
2395
2335
2385
2335
2385
2340
2320
2350
2335
2385
2380
2320
2385
2345
2320
2330
2370
2365
2385
2335
2320
2390
2380
2320
2385
2385
2345
2335
2355
2375
2400
2405
2445
2450
2410
2415
2420
2435
2425
2305
2430

17_001ae

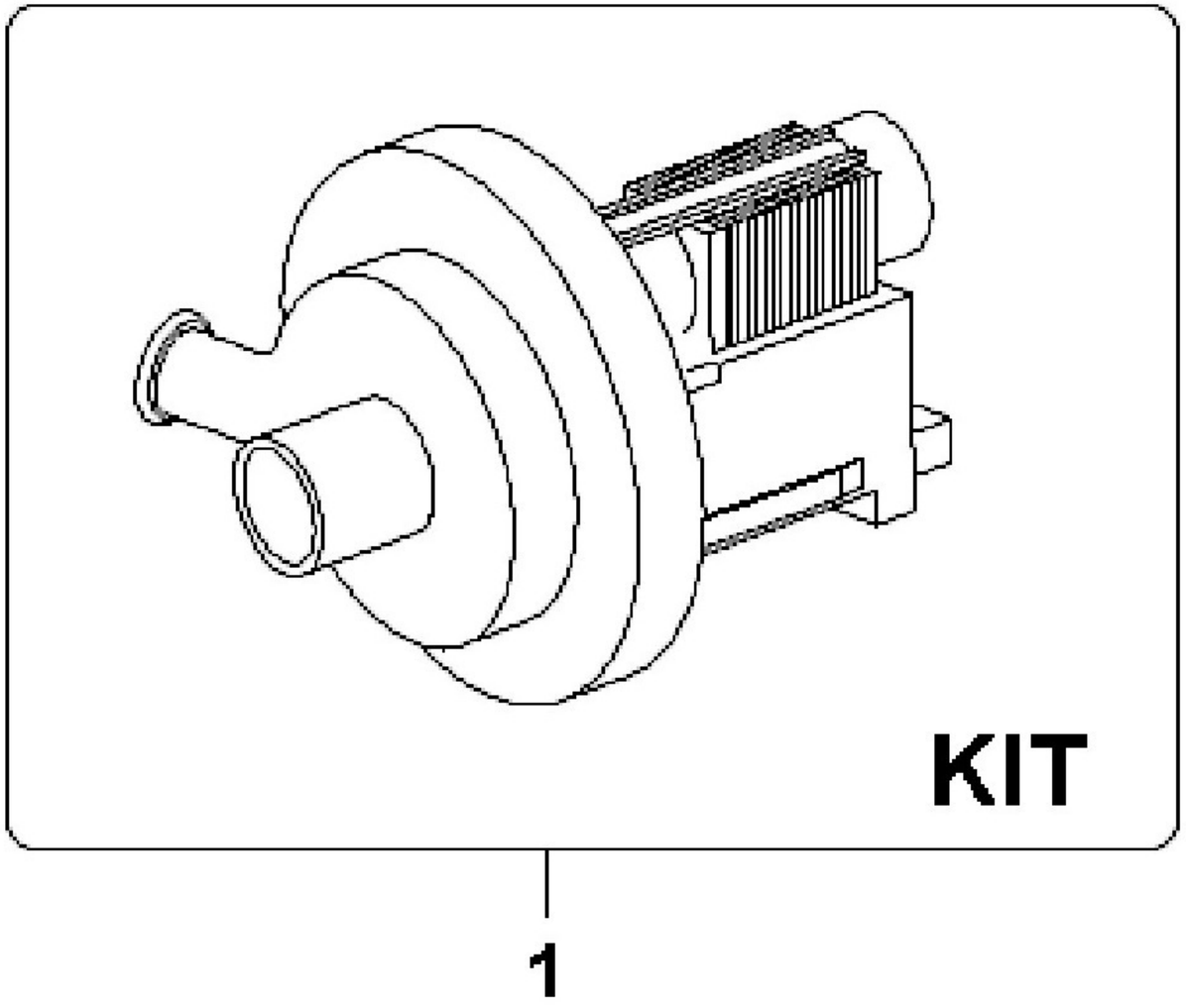
KIT
1